Rasenkanten-Bausteine basalt

Art.-Nr. 20501
Litho-Nr. 501-03-14
Anl.-Nr. 10141778

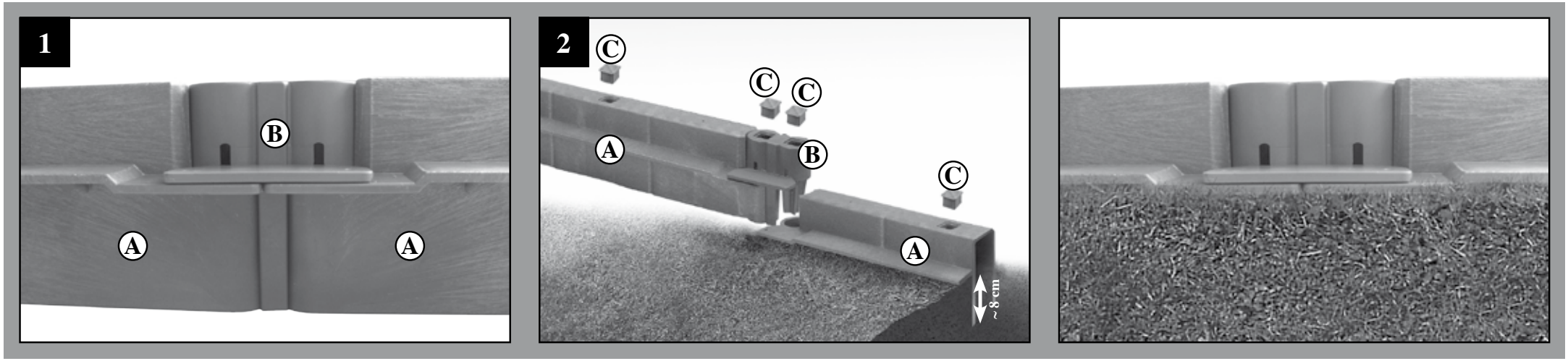

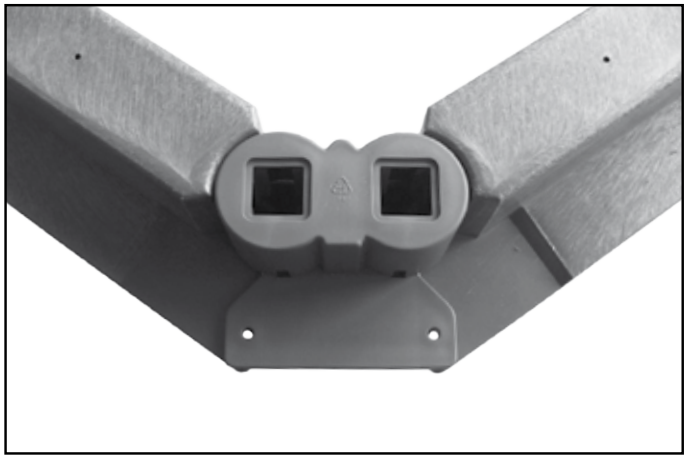

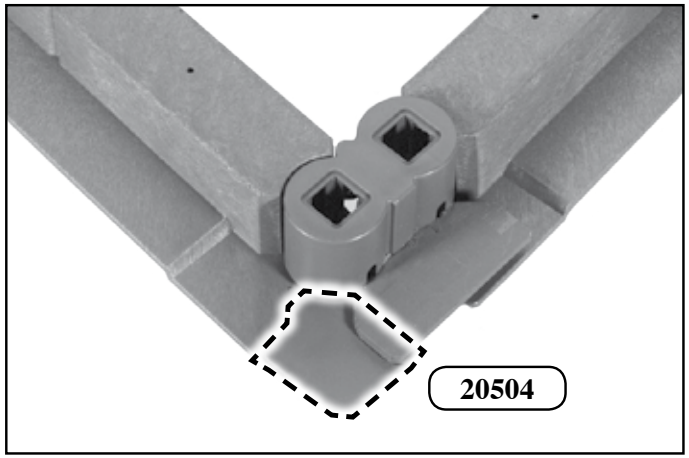

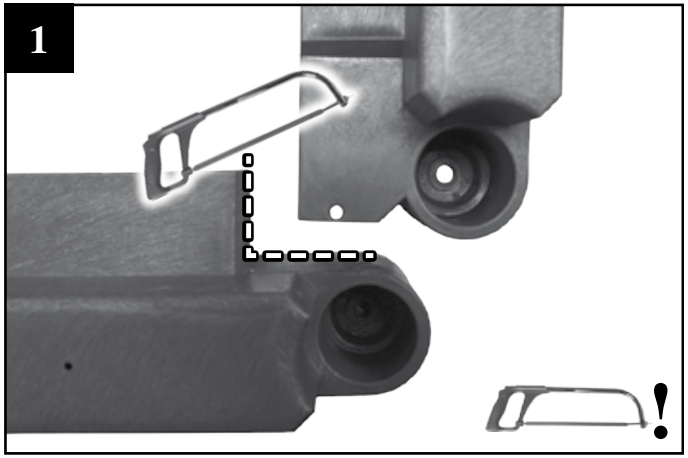

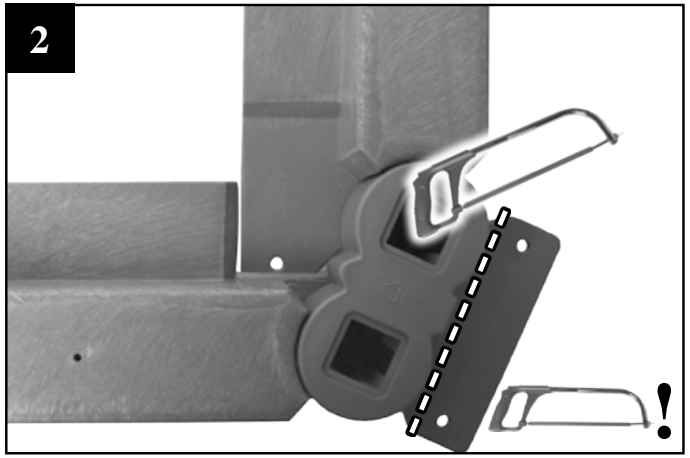

A		4	25510
B		4	25511
C		12	20505

D – VERLEGEANLEITUNG

Vorbereitung des Untergrundes: Bitte vorerst bei der zu umrandenden Fläche für ebenen Untergrund sorgen. Zur besseren Fixierung der einzelnen Bausteine ist es günstig, einen flachen Graben zu ziehen, in den die Bausteine eingesetzt werden. In weichem Untergrund können sie auch mit einem Gummihammer vorsichtig in den Boden eingeschlagen werden.
Die Rasenkanten-Bausteine werden ca. 8 cm tief in den Boden gesetzt, sodass die seitliche Kante flach am Boden liegt, und so die gewünschte Fahrspur für den Rasenmäher ergibt.

Übereinandersetzen der Bausteine: Achtung: Die Bausteine sind nicht für die Aufnahme von statischem Druck z.B. Erddruck einer senkrechten, höheren Böschung über 50 cm ausgelegt. Hier sollten Sie flache Böschungen (z.B. im Winkel von ca. 45 Grad) vorsehen, evtl. auch terrassenförmig, und im Zweifelsfall einen Fachmann zu Rate ziehen.

Pflegehinweise: Die Bausteine sind aus witterungsbeständigen Materialien gefertigt und können ohne weiteres mit einem Gartenschlauch abgespritzt werden. Nicht mit scharfen, rauen Gegenständen oder aggressiven Reinigungsmitteln reinigen.

GB – ASSEMBLY INSTRUCTIONS

Preparation of site: Please make sure that the ground, where you want to lay the garden elements, is level. To keep the standard elements more stable, you should dig a low ditch where you place the elements. The lawn edging elements should be layed 8 cm (3.2“) into the ground to let the lateral edge lie flatly on the ground in order to build the track for the lawn mower.

Stacking of elements: Attention: The garden elements are not designed to resist static pressure like that of a vertical bank higher than 50 cm (19.7“). In these cases, you should prepare gently sloping banks (e.g. w. an angle of approx. 45°) or build terraces and ask an expert when in doubt.

Care instructions: This JUWEL quality product was produced with weatherproof materials and may be washed down with a garden hose. Do not clean with sharp or rough objects or with aggressive detergents.

F – INSTRUCTIONS DE MONTAGE

Préparation du sol : Veillez à bien égaliser le sol là où vous souhaitez placer vos bordures. Pour garantir la fixation optimale des éléments, il est conseillé de creuser une tranchée peu profonde à l’endroit où ils seront disposés.
Les éléments de bordure doivent être enterrés d’environ 8 cm, de manière à ce que le bord latéral se trouve au niveau du sol et forme un sillon pour le passage de la tondeuse.

Assemblage des éléments les uns sur les autres : Attention ! Les éléments de bordure ne sont pas conçus pour résister à une pression statique. Une bordure de plus de 50 cm de haut ne peut supporter la pression de la terre d’un talus à fort dénivelé. Veillez donc à ce que le talus soit en légère pente (par exemple une pente de 45°) ou en terrasse. En cas de doute, veuillez consulter un professionnel.

Conseils d’entretien : Les éléments de bordure sont fabriqués à partir de matériaux de qualité résistant aux intempéries. Vous pouvez les laver au jet d’eau. N’utilisez pas d’objets affûtés ou rugueux, ou de détergents agressifs.

I – ISTRUZIONI DI MONTAGGIO

Preparazione del suolo: Preparare una superficie piana dove si poseranno gli elementi. Per fissare meglio i singoli elementi universali è preferibile scavare un fosso basso nel quale si mettono gli elementi.
Gli elementi con bordo per prato vanno inseriti a ca 8 cm di profondità in modo che il bordo laterale si posi pianamente sul suolo formando una corsia per la tosatrice.

Sovrapporre gli elementi: Attenzione: Gli elementi non sono adatti a sopportare pressione statica per esempio la pressione di un ripido argine alto più di 50 cm. In questo caso bisognerebbe preparare argini piú bassi (per esempio di un angolo di 45 gradi) oppure terrazze. In caso di dubbio chiedere un esperto.

Note di preservazione: questo prodotto Juwel di qualità è realizzato in materiali resistenti agli agenti atmosferici e può essere senz‘altro irrorato con un tubo flessible di irrigazione. Non pulire con oggetti acuminati o scabri oppure con detergenti aggressivi.

ESP – INSTRUCCIONES DE MONTAJE

Preparación de la base del suelo: En primer lugar Ud. deberá procurar que la base del suelo esté plana. Para una fijación óptima, se recomienda preparar una zanja poco profunda en la que se colocarán los elementos de montaje. En caso de una base de suelo blanda, los elementos de montaje también se pueden clavar cuidadosamente con un martillo de goma.
Los elementos de montaje para bordes de césped se colocarán en el suelo a una profundidad de aprox. 8 cm de modo que el borde lateral quede al ras del suelo, formando así el carril para el desplazamiento del cortacésped.

Apilado de los elementos de montaje: (Piezas disponibles como accesorios en el comercio que no forman parte del volumen de suministro) Atención: Los elementos de montaje no están concebidos para recibir una presión estática, por ejemplo, la presión de tierra de un talud vertical con una altura de más de 50 cm. En tales casos, Ud. deberá prever un talud de poca altura (p.ej. de aprox. 45 grados), eventualmente en forma de terraza. En caso de duda consulte a un especialista.

Indicaciones para el cuidado: Su producto de calidad JUWEL está fabricado con materiales resistentes a la intemperie y puede lavar sin más con una manguera de jardín. No debe limpiarse con objetos puntiagudos y rugosos o con detergentes agresivos.

S – LÄGGNINGSANVISNINGAR

Förbereda underlaget: Se först till att underlaget är jämnt. För bättre fixering är det fördelaktigt att dra ett grunt dike som stenarna sätts ner i. I mjukt underlag kan kantstenarna också slås ner försiktigt med en gummihammare.
Kantstenar för gräsmattan sätts ner ca 8 cm djupt i marken så att sidokanten ligger plant mot marken och således bildar körspåret för gräsklipparen.

Sätta byggstenarna över varandra: Obs: Kantstenarna är inte gjorda för att stå emot ett statiskt tryck till exempel från en lodrätt sluttning som är högre än 50 cm. I detta fall bör du planera en svagare sluttning på till exempel ca 45 grad, eventuellt också terrassformad. I tveksamma fall bör du rådfråga en fackman.

Skötselanvisningar: Din JUWEL kvalitetsprodukt är tillverkad av väderbeständigt material och kan utan vidare spolas av med en trädgårdsslang. Rengör inte med vassa eller grova föremål eller aggressiva rengöringsmedel.

SF – ASENNUSOHJEET

Alustan valmistelu: Tarkista ensin, että alusta on tasainen. Paremman kiinnityksen kannalta on suositeltavaa tehdä ensin matala syvennys, johon kivet asetetaan. Jos alusta on pehmeä,. kivet voidaan lyödä varovaisesti paikoilleen myös kumivasaralla.
Nurmikon reunuskivet asetetaan noin 8 cm:n syvyyteen maahan niin, että sivureuna on tasaisesti maassa ja muodostaa näin ajouran ruohonleikkurille.

Kivien asetus päälletysten: Huomio: kivet eivät kestä staattista painetta, esim. pystysuoran, yli 50 cm:n korkeamman rinteen maapainetta. Rinteen tulisi tässä olla loiva (esim. n. 45 astetta) ja mahdollisesti myös portaittainen. Kysy tarvittaessa neuvoa asiantuntijalta.

Hoito-ohjeet: JUWEL laatutuote on valmistettu säänvaihtelua kestävistä materiaaleista ja se kestää ilman muuta myös puutarhaletkulla ruiskutuksen. Älä käytä puhdistukseen teräviä, karheita esineitä äläkä aggressiivisia puhdistusaineita.

N – LEGGE-VEILEDNING

Forberedelse av underlaget: Sørg først for jevnt underlag. For bedre fastgjøring er det fordelaktig å lage en flat grøft der byggesteinene skal settes inn. I mykt underlag kan byggesteinene også slås forsiktig inn med en gummihammer.
Plenkant byggesteiner settes ca. 8 cm dypt i jorden, slik at kant-siden ligger flatt på jorbunnen og dermed danner en kjørefil for gressklipperen.

Å sette byggesteinene over hverandre: Obs: Byggesteinene er ikke beregnet for statisk trykk f.eks jordtrykk fra en loddrett, høyere skråning over 50 cm. Her bør du velge en flat skråning (f.eks ca. 45 grader), eventuelt også terasseformet. I tvilstilfelle spør en fagmann om råd.

Vedlikehold: Ditt JUWEL-kvalitetsprodukt er laget av værbestandige materialer og kan uten videre avspyles med hageslange. Rengjør ikke med skarpe, ru gjenstander eller aggressive rengjøringsmidler.

DK – VEJLEDNING TIL FORLÆGNING

Forberedelse af undergrunden: Sørg først for, at undergrunden er plan. For lettere at fastgøre elementerne er det en god idé at trække en fladt udgravet bane der, hvor modulerne skal indsættes. I blød undergrund kan modulerne også forsigtigt slås ned med en gummihammer.
Plænekant-modulerne indsættes ca. 8 cm dybt i jorden, så kanten i siden ligger fladt på jorden og dermed danner et kørespor til græsslåmaskinen.

Sætning af modulerne over hinanden: Bemærk: Modulerne er ikke beregnet til at optage et statisk tryk, f.eks. jordtryk fra en lodret skråning på over 50 cm. Her skal der laves en flad skråning (f.eks. ca. 45 grader), evt. også terrasseformet. Tag i tvivlstilfælde en fagmand på råd.

Plejehenvisning: Dette JUWEL-kvalitetsprodukt er fremstillet af vejrbestandige materialer og kan uden videre afsprøjtes med en haveslange. Må ikke gøres ren med skarpe, ru genstande eller aggressive rengøringsmidler!

SI – NAVODILO ZA POLOŽITEV

Predpriprava podlage: Prosim najprej poskrbite za ravno podlago. Za boljše fiksiranje je ugodno, da se izkoplje raven jarek v katerega se vstavijo zidaki. V mehko podlago se lahko zidaki previdno zabijejo tudi s pomočjo gumijastega kladiva.
Zidaki za robove za travo se vstavijo ca. 8 cm globoko v tla, tako da stranski rob ploščato nalega na tla in s tem tvori vozni pas za kosilnico.

Postavitev zidakov: Zidaki niso projektirani za sprejem statičnega tlaka npr. zemljinski pritisk navpičnega, višjega nasipa preko 50 cm. Tukaj se bi naj predvidel nasip (npr. ca. 45 stopinj), eventualno tudi terasaste oblike. V nejasnem primeru zaprosite za nasvete strokovnjaka.

Napotek za vzdrževanje: Vaš izdelek JUWEL je izdelan iz materialov, ki so odporni na vremenske vplive ter ga lahko brez nadaljnjega operete s cevjo za zalivanje

SK – NÁVOD NA POLOŽENIE

Príprava podložia: Najprv sa postarajte o rovné podložie. Pre lepšiu fixáciu je výhodné potiahnuť plytký jarček, do ktorého sa vsadia kamene. Do mäkkého podložia sa kamene môžu opatrne vbiť aj pomocou gumového kladiva.
Kamene pre okraj trávnika sa vsadia do zeme do hĺbky asi 8 cm, takže bočný okraj leží plocho na zemi a takto vytvára jazdný pruh pre kosačku.

Kladenie kameňov nad seba: Pozor: Kamene nie sú dimenzované na znášanie statického tlaku napr. tlak pôdy zvislého svahu vyššieho než 50 cm. Tu by ste mali naplánovať plochý svah (napr. asi 45 stupňov), prípadne aj vo forme terasy. V prípade pochybností sa poraďte s odborníkom.

Pokyny na údržbu: Kvalitný výrobok JUWEL je vyrobený z materiálov, ktoré odolávajú vplyvom počasia, a môže bez problémov postrieka záhradnou hadicou. Nečistite ho ostrými a drsnými predmetmi ani agresívnymi čistiacimi prostriedkami.

HR – UPUTE ZA POLAGANJE

Pripravljanje tla: Molimo najprije poravnajte tlo. Za bolje fiksiranje je dobro iskopati plitki jarak u koji se postavljaju građevinski elementi. U mekano podnožje se mogu ugradbeni elementi oprezno sa gumenim čekićem udarati i smjetiti u svoj ležaj.
Rubnjaci za travnjake se postavljaju ca. 8 cm duboko u tlo, tako da rub sa strane bude ravan sa tlom te tako nastaje kolnik za kosačicu.

Zidanje ugradbenih elemenata: Ugradbeni elementi nisu prikladni za statični tlak npr. tlak zemlje okomitog, višeg nasipa od 50 cm visine. U ovom slučaju treba predvidjeti ravan nasip (npr. ca. 45 stepeni) evtl. u obliku terease. Ako niste baš sigurni upitajte stručnjaka za savjet.

Upute za njegu: Kvalitetni proizvod JUWEL je napravljen od materijala otpornih na vremenske uvjete i može se bez daljnjega prati vrtnom gumenom cijevi. Ne čistiti oštrim, hrapavim predmetima ili agresivnim sredstvima za čišćenje.

CZ – NÁVOD NA POLOŽENÍ

Příprava podloží: Je nutno připravit rovné podloží. Pro lepší upevnění je výhodné připravit mělký příkop v místech zasazení kamenů. V měkkém podloží je možno kameny uložit opatrně pomocí gumového kladiva. Trávníkové obrubníky se zasazují do cca 8 cm hloubky tak, aby postranní hrana mělce přiléhala a tvořila zároveň jízdní pruh pro sekačku.

Pokládání stavebních kamenů nad sebe: Pozor: kameny by neměly být vystaveny statickému tlaku, např. tlaku zeminy na náspech vyšších než 50 cm. Zde by měly být vytvořeny mělké náspy (např. cca 45 stupňů), eventuálně terasovité náspy. V případě pochybností se zeptejte odborníka.

Pokyny pro údržbu: Kvalitní výrobek JUWEL je je vyroben z materiálů, odolným proti vlivům počasí, a může být beze všeho ostříkáván záhradní hadicí. Vyhněte se čištění ostrými, drsnými předměty anebo agresivními čisticími prostředky.

H – FONTOS TUDNIVALÓK

A felület előkészítése: Ügyeljünk arra, hogy a térkövet sík felületre helyezzük. A jobb rögzítés érdekében ajánljuk, hogy a térkövet előzetesen kialakított sekély árokba helyezzük. Puha talajba a térkövet óvatosan gumikalapáccsal is beverhetjük.
A gyepszegélykövet körülbelül 8 cm mélyen helyezzük a talajba úgy, hogy az oldalsó szegély felfeküdjön a talajra. Így képezi a fűnyírósávot.

A kövek egymásra helyezése: Figyelem: A térkő nem alkalmazható olyan helyen, ahol erős statikai nyomásnak, pl. 50 cm-nél magasabb meredek emelkedő súlyának, van kitéve. Ilyen esetben kevésbé meredek (pl. kb. 45 fokos) emelkedőt, vagy teraszos megoldást javasolunk. Szükség esetén kérjük szakember tanácsát.

Ápolási útmutató: A JUWEL minőségi termék, amely az időjárás viszontagságait álló anyagokból készült, és minden további nélkül locsolható kerti tömlővel. Ne tisztítsa éles, érdes eszközökkel vagy agresszív tisztítószerekkel.

PL – INSTRUKCJA UKŁADANIA

Przygotowywanie podłoża: Należy najpierw zapewnić równe (płaskie) podłoże. Aby lepiej zamocować elementy warto wykopać płaski rowek, do którego można włożyć elementy. W miękkie podłoże można też wbić elementy za pomocą młotka gumowego.
Elementy obrzeża trawnika są osadzane na 8 cm w podłożu, aby boczna krawędź przylegała płasko do podłoża i tym samym stanowiła tor dla kosiarki do trawy.

Układanie elementów jeden na drugim: Uwaga: elementy nie są przewidziane do przejmowania nacisku statycznego, np. nacisku ziemi lub nacisku pionowej skarpy o wysokości powyżej 50 cm. W takim przypadku należy przewidzieć płaską skarpę (np. 45 stopni), albo wykonać ją tarasowato. W razie wątpliwości skorzystać z porady fachowca.

Wskazówki na temat pielęgnacji: Wysokiej jakości produkt JUWEL wykonany jest z materiałów odpornych na wpływy atmosferyczne i może być bez problemu myty przez spryskanie go wodą z węża ogrodowego. Nie czyścić ostrymi, chropowatymi przedmiotami lub agresywnymi środkami do czyszczenia.

BH – UPUTE ZA POLAGANJE

Pripravljanje podnožja: Molimo najprije poravnajte podnožje. Za bolje fiksiranje je dobro da se iskopa plitki jarak u koji se stavljaju građevinski elementi. U mekano podnožje se mogu ugradbeni elementi oprezno sa gumenim čekićem udarati i smjetiti i svoje podnožje.
Rubnjaci za travnjake se postavljaju ca. 8 cm duboko u tlo, tako da rub sa strane bude ravan sa tlom te na taj način nastaje staza za kosačicu.

Zidanje ugradbenih elemenata: Pažnja: Ugradbeni elementi nisu prikladni za statični tlak npr. pritisak zemlje okomitog, višeg nasipa od 50 cm visine. U ovom slučaju treba predvidjeti ravan nasip (npr. ca. 45 stepeni) evtl. u obliku terease. Ako niste baš sigurni upitajte stručnjaka za savjet.

Upute za njegu: Vaš kvalitetni proizvod JUWEL napravljen je od materijala otpornog na vremenske prilike, i može se bez problema oprati gumenom cijevi za vrt. Ne čistiti oštrim, hrapavim predmetima ili nekim agresivnim sredstvima za čišćenje.

BG – РЪКОВОДСТВО ЗА ПОЛАГАНЕ

Подготовка на основата: Моля, погрижете се за равна основа на мястото, което ще ограждате. За по-добро фиксиране на отделните камъни е добре да изкопаете плоска яма, в която ще полагате камъните. При мека основа можете внимателно да ги поставяте направо с помощта на гумен чук.

Градеж на камъните Внимание: Камъните не са предвидени за поемане на статично налягане, например натиск на почвата от вертикални храсти, по-високи от 50 см. За целта трябва да предвидите по-ниски храсти (напр. под ъгъл от 45 градуса) или евентуално терасирани, а в случай на колебание се посъветвайте със специалист.

Указания за поддържане: Вашият качествен продукт е изработен от материали, устойчиви на атмосферни влияния и може да се пръска без проблеми с градински маркуч. Не почиствайте с остри, грапави предмети или с агресивни почистващи препарати.

JUWEL H. Wüster GmbH
D-82467 Garmisch Partenkirchen, Bahnhofstr. 31
oder A-6460 Imst, Industriezone 19
kund@juwel.com · www.juwel.com